見積参考資料

工事名　Ｒ１阿土　福井川　阿南・福井　河川改修工事（３）

◇経費情報◇

工種区分	河川工事
単価地区	阿南１
施工地域・工事場所	補正無し（地方部　施工場所が一般交通等の影響を受けない場合）
前金支出割合	補正を行わない
契約保証	金銭的保証
現場環境改善費	計上しない

注意

「見積参考資料」は入札参加者の迅速で適正な工事費の見積りのための一資料であり、請負契約を拘束するものではない。

設計内訳書（本01）

工事名	Ｒ１阿土　福井川　阿南・福井　河川改修工事（３）	事業区分 工事区分	河川改修 築堤･護岸

工事区分・工種・種別・細別	規格	単位	数量	単価	金額	数量・金額増減	摘要
築堤･護岸		式	1				
河川土工		式	1				
掘削工		式	1				
掘削	土質:土砂,施工方法:ｵｰﾌﾟﾝｶｯﾄ,押土:無し,障害:無し,施工数量:5,000m3未満	m3	1,300				単　1号
盛土工		式	1				
路体(築堤)盛土	施工幅員:4.0m以上	m3	530				単　2号
積込(ﾙｰｽﾞ)	土質:土砂,作業内容:土量50,000m3未満	m3	590				単　3号
法面整形工		式	1				
法面整形(盛土部)	法面締固め:無し,現場制約:無し	m2	130				単　4号
残土処理工		式	1				
土砂等運搬	土質:土砂(岩塊･玉石混り土含む)	m3	980				単　5号
残土等処分		m3	980				単　6号
護岸基礎工		式	1				

設計内訳書（本01）

工事名	Ｒ１阿土　福井川　阿南・福井　河川改修工事（３）	事業区分 工事区分	河川改修 築堤･護岸

工事区分・工種・種別・細別	規格	単位	数量	単価	金額	数量・金額増減	摘要
作業土工		式	1				
床掘り(掘削)	土質:土砂	m3	320				単　7号
埋戻し 最大埋戻幅1m未満	土質:土砂	m3	70				単　8号
基面整正		m2	350				単　9号
法覆護岸工		式	1				
環境護岸ﾌﾞﾛｯｸ工		式	1				
ｺﾝｸﾘｰﾄﾌﾞﾛｯｸ基礎		m	54				単　10号
基礎材		m2	46				単　11号
目地板		m2	1				単　12号
階段ﾌﾞﾛｯｸ積		m2	275				単　13号
中詰石		m3	154				単　14号
吸出し防止材（全面）設置		m2	460				単　15号
小口止ｺﾝｸﾘｰﾄ		箇所	1				単　16号

設計内訳書（本01）

工事名	Ｒ１阿土　福井川　阿南・福井　河川改修工事（３）	事業区分 工事区分	河川改修 築堤･護岸

工事区分・工種・種別・細別	規格	単位	数量	単価	金額	数量・金額増減	摘要
植生工		式	1				
張芝	芝種類:植生ｼｰﾄ工(標準品),施工規模:500m2未満	m2	130				単　17号
取合護岸工		式	1				
根固めﾌﾞﾛｯｸ		個	70				単　18号
根固め工		式	1				
沈床工		式	1				
木工沈床		m2	216				単　19号
構造物撤去工		式	1				
かご撤去工		式	1				
じゃかご撤去		m3	220				単　20号
運搬処理工		式	1				
処分費	竹	t	27				単　21号
処分費	竹根	t	15				単　22号

設計内訳書（本01）

工事名	Ｒ１阿土　福井川　阿南・福井　河川改修工事（３）	事業区分 工事区分	河川改修 築堤･護岸

工事区分・工種・種別・細別	規格	単位	数量	単価	金額	数量・金額増減	摘要
仮設工		式	1				
工事用道路工		式	1				
工事用道路盛土	施工幅員:4.0m以上	m3	230				単　23号
敷砂利	砕石規格:RC-40,敷厚:100ｍｍ	m2	420				単　24号
水替工		式	1				
ﾎﾟﾝﾌﾟ排水	排水量:40以上120(m3/h)未満,排水方法:作業時排水	日	30				単　25号
整地工		式	1				
整地	伐竹・伐根作業,運搬距離L=3.0km	m2	1,340				単　26号
交通管理工		式	1				
交通誘導警備員		人日	42				単　27号
直接工事費		式	1				
共通仮設		式	1				
共通仮設費		式	1				

設計内訳書（本01）

工事名	Ｒ１阿土　福井川　阿南・福井　河川改修工事（３）	事業区分 工事区分	河川改修 築堤･護岸

工事区分・工種・種別・細別	規格	単位	数量	単価	金額	数量・金額増減	摘要
技術管理費		式	1				
土質等試験費		式	1				内　1号
共通仮設費（率計上）		式	1				
純工事費		式	1				
現場管理費		式	1				
工事原価		式	1				
一般管理費等		式	1				
工事価格		式	1				
消費税額及び地方消費税額		式	1				
工事費計		式	1				

一式当り内訳書

単価使用年月	2019.08
歩掛適用年月	2019.08
労務調整係数	1.000-00000　0.0　0

内　1号	土質等試験費							
名称・規格		条件	単位	数量	単価	金額	数量・金額増減	摘要
土質等試験費(一式入力)			式	1				単　36号
合計								

1次単価表

単価使用年月	2019.08
歩掛適用年月	2019.08
労務調整係数	1.000-00000　0.0　0

単　1号	掘削	土質:土砂,施工方法:ｵｰﾌﾟﾝｶｯﾄ,押土:無し,障害:無し,施工数量:5,000m3未満	単位	m3	単位数量	1	単価	

名称・規格	条件	単位	数量	単価	金額	摘要
掘削	土砂,ｵｰﾌﾟﾝｶｯﾄ,無し,無し,5,000m3未満	m3	1			
合計						
単価						円／m3

1次単価表

単価使用年月	2019.08
歩掛適用年月	2019.08
労務調整係数	1.000-00000　0.0　0

単　2号	路体(築堤)盛土	施工幅員:4.0m以上	単位	m3	単位数量	1	単価	

名称・規格	条件	単位	数量	単価	金額	摘要
路体(築堤)盛土	4.0m以上,10,000m3未満,無し	m3	1			
合計						
単価						円／m3

1次単価表

単価使用年月	2019.08
歩掛適用年月	2019.08
労務調整係数	1.000-00000　0.0　0

単　3号	積込(ﾙｰｽﾞ)	土質:土砂,作業内容:土量50,000m3未満	単位	m3	単位数量	1	単価	

名称・規格	条件	単位	数量	単価	金額	摘要
積込(ﾙｰｽﾞ)	土砂,土量50,000m3未満	m3	1			
合計						
単価						円／m3

1次単価表

単価使用年月	2019.08
歩掛適用年月	2019.08
労務調整係数	1.000-00000　0.0　0

単　4号	法面整形(盛土部)	法面締固め:無し,現場制約:無し	単位	m2	単位数量	1	単価	

名称・規格	条件	単位	数量	単価	金額	摘要
法面整形	盛土部,無し,無し,ﾚｷ質土、砂及び砂質土、粘性土,全ての費用	m2	1			
合計						
単価						円／m2

1次単価表

単価使用年月	2019.08
歩掛適用年月	2019.08
労務調整係数	1.000-00000　0.0　0

単　5号	土砂等運搬	土質:土砂(岩塊･玉石混り土含む)	単位	m3	単位数量	1	単価	

名称・規格	条件	単位	数量	単価	金額	摘要
土砂等運搬	標準,ﾊﾞｯｸﾎｳ山積0.8m3(平積0.6m3),土砂(岩塊･玉石混り土含む),無し,15.5km以下	m3	1			
合計						
単価						円／m3

1次単価表

単価使用年月	2019.08
歩掛適用年月	2019.08
労務調整係数	1.000-00000　0.0　0

単　6号	残土等処分		単位	m3	単位数量	1	単価	

名称・規格	条件	単位	数量	単価	金額	摘要
残土等処分		m3	1			
合計						
単価						円／m3

１次単価表

単価使用年月	2019.08
歩掛適用年月	2019.08
労務調整係数	1.000-00000　0.0　0

単　7号	床掘り(掘削)	土質:土砂	単位	m3	単位数量	1	単価	

名称・規格	条件	単位	数量	単価	金額	摘要
掘削	土砂,ｵｰﾌﾟﾝｶｯﾄ,無し,無し,5,000m3未満	m3	1			
合計						
単価						円／m3

１次単価表

単価使用年月	2019.08
歩掛適用年月	2019.08
労務調整係数	1.000-00000　0.0　0

単　8号	埋戻し 最大埋戻幅1m未満	土質:土砂	単位	m3	単位数量	1	単価	

名称・規格	条件	単位	数量	単価	金額	摘要
埋戻し	最大埋戻幅1m未満	m3	1			
合計						
単価						円／m3

1次単価表

単価使用年月	2019.08
歩掛適用年月	2019.08
労務調整係数	1.000-00000　0.0　0

単　9号	基面整正		単位	m2	単位数量	1	単価	

名称・規格	条件	単位	数量	単価	金額	摘要
基面整正		m2	1			
合計						
単価						円／m2

1次単価表

単価使用年月	2019.08
歩掛適用年月	2019.08
労務調整係数	1.000-00000　0.0　0

単　10号	ｺﾝｸﾘｰﾄﾌﾞﾛｯｸ基礎		単位	m	単位数量	1	単価	

名称・規格	条件	単位	数量	単価	金額	摘要
現場打基礎ｺﾝｸﾘｰﾄ	18-8-40(高炉),無し,一般養生・特殊養生(練炭)	m3	0.17			
合計						
単価						円／m

１次単価表

単価使用年月	2019.08
歩掛適用年月	2019.08
労務調整係数	1.000-00000　0.0　0

単　11号	基礎材		単位	m2	単位数量	1	単価	
名称・規格		条件	単位	数量	単価	金額	摘要	
基礎砕石		7.5cmを超え12.5cm以下,再生ｸﾗｯｼｬﾗﾝ 40～0,全ての費用	m2	1				
合計								
単価							円／m2	

１次単価表

単価使用年月	2019.08
歩掛適用年月	2019.08
労務調整係数	1.000-00000　0.0　0

単　12号	目地板		単位	m2	単位数量	1	単価	
名称・規格		条件	単位	数量	単価	金額	摘要	
目地板		瀝青質目地板t=10	m2	1				
合計								
単価							円／m2	

1次単価表

単価使用年月	2019.08
歩掛適用年月	2019.08
労務調整係数	1.000-00000　0.0　0

単　13号	階段ﾌﾞﾛｯｸ積		単位	m2	単位数量	1	単価	

名称・規格	条件	単位	数量	単価	金額	摘要
緑化ﾌﾞﾛｯｸ積	150kg/個以上,再生砕石 RC-40,2.0m3を超え4.0m3以下,不要	m2	1			
緑化ﾌﾞﾛｯｸ(材料費)		m2	1			
合計						
単価						円／m2

1次単価表

単価使用年月	2019.08
歩掛適用年月	2019.08
労務調整係数	1.000-00000　0.0　0

単　14号	中詰石		単位	m3	単位数量	154	単価	

名称・規格	条件	単位	数量	単価	金額	摘要
割栗石 50-150mm		m3	92			
割栗石 150-200mm		m3	62			
合計						
単価						円／m3

１次単価表

単価使用年月	2019.08
歩掛適用年月	2019.08
労務調整係数	1.000-00000　0.0　0

単　15号	吸出し防止材（全面）設置		単位	m2	単位数量	1	単価	

名称・規格	条件	単位	数量	単価	金額	摘要
吸出し防止材(全面)設置		m2	1			
合計						
単価						円／m2

1次単価表

単価使用年月	2019.08
歩掛適用年月	2019.08
労務調整係数	1.000-00000　0.0　0

単　16号	小口止ｺﾝｸﾘｰﾄ		単位	箇所	単位数量	1	単価	

名称・規格	条件	単位	数量	単価	金額	摘要
ｺﾝｸﾘｰﾄ	小型構造物,ﾊﾞｯｸﾎｳ(ｸﾚｰﾝ機能付)打設,18-8-40(高炉),一般養生,全ての費用	m3	2.4			
型枠	一般型枠,小型構造物	m2	17.8			
基礎砕石	7.5cmを超え12.5cm以下,再生ｸﾗｯｼｬﾗﾝ 40～0,全ての費用	m2	0.26			
合計						
単価						円／箇所

1次単価表

単価使用年月	2019.08
歩掛適用年月	2019.08
労務調整係数	1.000-00000　0.0　0

単　17号	張芝	芝種類:植生ｼｰﾄ工(標準品),施工規模:500m2未満	単位	m2	単位数量	1	単価	

名称・規格	条件	単位	数量	単価	金額	摘要
人力施工による植生工	植生ｼｰﾄ工(標準品),500m2未満,無	m2	1			単　28号
合計						
単価						円／m2

1次単価表

単価使用年月	2019.08
歩掛適用年月	2019.08
労務調整係数	1.000-00000　0.0　0

単　18号	根固めﾌﾞﾛｯｸ		単位	個	単位数量	1	単価	

名称・規格	条件	単位	数量	単価	金額	摘要
消波根固めﾌﾞﾛｯｸ積込み	2.5t以下,ﾗﾌﾃﾚｰﾝｸﾚｰﾝ(油圧伸縮ｼﾞﾌﾞ)25t吊,標準	個	1			
消波根固めﾌﾞﾛｯｸ運搬	2.5t以下,積込み･荷卸,4個,0.5km以下	個	1			
消波根固めﾌﾞﾛｯｸ荷卸	2.5t以下,ﾗﾌﾃﾚｰﾝｸﾚｰﾝ(油圧伸縮ｼﾞﾌﾞ)25t吊,標準	個	1			
消波根固めﾌﾞﾛｯｸ据付け	2.5t以下,陸上,0個,乱積,ﾗﾌﾃﾚｰﾝｸﾚｰﾝ(油圧伸縮ｼﾞﾌﾞ)25t吊,標準	個	1			
合計						
単価						円／個

１次単価表

単価使用年月	2019.08
歩掛適用年月	2019.08
労務調整係数	1.000-00000　0.0　0

単　19号	木工沈床		単位	m2	単位数量	40	単価	

名称・規格	条件	単位	数量	単価	金額	摘要
型わく工		人	3.5			
普通作業員		人	14.2			
杉丸太 2.4m×12cm		本	96			
杉丸太 2.3m×9cm		本	70			
鉄筋ｺﾝｸﾘｰﾄ用棒鋼 SD345 D16～25		t	0.036			
鉄筋ｺﾝｸﾘｰﾄ用棒鋼 SD345 D16～25		t	0.016			
鉄線 #12～#18なまし線		kg	10			
割栗石 150-200mm		m3	11			
捨 石 10～200kg		m3	5			
土のう工		袋	200			単　29号
合計						
単価						円／m2

１次単価表

単価使用年月	2019.08
歩掛適用年月	2019.08
労務調整係数	1.000-00000　0.0　0

単　20号	じゃかご撤去		単位	m3	単位数量	1	単価	

名称・規格	条件	単位	数量	単価	金額	摘要
掘削	岩塊・玉石,ｵｰﾌﾟﾝｶｯﾄ,無し,無し,5,000m3未満	m3	1			
積込(ﾙｰｽﾞ)	岩塊・玉石,土量50,000m3未満	m3	1			
土砂等運搬	標準,ﾊﾞｯｸﾎｳ山積0.8m3(平積0.6m3),土砂(岩塊・玉石混り土含む),無し,0.5km以下	m3	1			
整地	残土受入れ地での処理	m3	1			
合計						
単価						円／m3

１次単価表

単価使用年月	2019.08
歩掛適用年月	2019.08
労務調整係数	1.000-00000　0.0　0

単　21号	処分費	竹	単位	t	単位数量	1	単価	

名称・規格	条件	単位	数量	単価	金額	摘要
処分費(t)		t	1			単　30号
合計						
単価						円／t

１次単価表

単価使用年月	2019.08
歩掛適用年月	2019.08
労務調整係数	1.000-00000　0.0　0

単　22号	処分費	竹根	単位	t	単位数量	1	単価	

名称・規格	条件	単位	数量	単価	金額	摘要
処分費(t)		t	1			単　31号
合計						
単価						円／t

1次単価表

単価使用年月	2019.08
歩掛適用年月	2019.08
労務調整係数	1.000-00000　0.0　0

単　23号	工事用道路盛土	施工幅員:4.0m以上	単位	m3	単位数量	230	単価	

名称・規格	条件	単位	数量	単価	金額	摘要
積込(ﾙｰｽﾞ)	土砂,土量50,000m3未満	m3	260			
土砂等運搬	標準,ﾊﾞｯｸﾎｳ山積0.8m3(平積0.6m3),土砂(岩塊･玉石混り土含む),無し,5.5km以下	m3	260			
路体(築堤)盛土	4.0m以上,10,000m3未満,無し	m3	230			
合計						
単価						円／m3

１次単価表

単価使用年月	2019.08
歩掛適用年月	2019.08
労務調整係数	1.000-00000　0.0　0

単　24号	敷砂利	砕石規格:RC-40,敷厚:100ｍｍ	単位	m2	単位数量	430	単価	

名称・規格	条件	単位	数量	単価	金額	摘要
敷砂利		ｍ２	420			単　32号
合計						
単価						円／m2

１次単価表

単価使用年月	2019.08
歩掛適用年月	2019.08
労務調整係数	1.000-00000　0.0　0

単　25号	ﾎﾟﾝﾌﾟ排水	排水量:40以上120(m3/h)未満,排水方法:作業時排水	単位	日	単位数量	30	単価	

名称・規格	条件	単位	数量	単価	金額	摘要
ﾎﾟﾝﾌﾟ設置･撤去		箇所	1			単　33号
ポンプ運転	40以上120(m3/h)未満,作業時排水	日	30			単　34号
合計						
単価						円／日

1次単価表

単価使用年月	2019.08
歩掛適用年月	2019.08
労務調整係数	1.000-00000　0.0　0

単　26号	整地	伐竹・伐根作業,運搬距離L=3.0km	単位	m2	単位数量	1	単価	

名称・規格	条件	単位	数量	単価	金額	摘要
運搬(伐木除根)	機械施工,有り,無し,3.0km以下,全ての費用	m2	1			
伐木･伐竹(複合)	伐竹,有り,機械施工,全ての費用	m2	1			
合計						
単価						円／m2

1次単価表

単価使用年月	2019.08
歩掛適用年月	2019.08
労務調整係数	1.000-00000　0.0　0

単　27号	交通誘導警備員		単位	人日	単位数量	1	単価	

名称・規格	条件	単位	数量	単価	金額	摘要
交通誘導警備員B		人日	1			単　35号
合計						
単価						円／人日

２次単価表

単価使用年月	2019.08
歩掛適用年月	2019.08
労務調整係数	1.000-00000　0.0　0

単　28号	人力施工による植生工	植生ｼｰﾄ工(標準品),500m2未満,無	単位	m2	単位数量	1	単価	

名称・規格	条件	単位	数量	単価	金額	摘要
法面工(植生ｼｰﾄ) 肥料袋無(標準品)		m2	1			
諸雑費(まるめ)		式	1			
合計						
単価						円／m2

２次単価表

単価使用年月	2019.08
歩掛適用年月	2019.08
労務調整係数	1.000-00000　0.0　0

単　29号	土のう工		単位	袋	単位数量	100	単価	

名称・規格	条件	単位	数量	単価	金額	摘要
普通作業員		人				
土のう 62×48cm		枚	100			
諸雑費(まるめ)		式	1			
合計						
単価						円／袋

２次単価表

単価使用年月	2019.08
歩掛適用年月	2019.08
労務調整係数	1.000-00000　0.0　0

単　30号	処分費(t)		単位	t	単位数量	100	単価	

名称・規格	条件	単位	数量	単価	金額	摘要
処分費 竹		t	100			
合計						
単価						円／t

２次単価表

単価使用年月	2019.08
歩掛適用年月	2019.08
労務調整係数	1.000-00000　0.0　0

単　31号	処分費(t)		単位	t	単位数量	100	単価	

名称・規格	条件	単位	数量	単価	金額	摘要
処分費 竹根		t	100			
合計						
単価						円／t

２次単価表

単価使用年月	2019.08
歩掛適用年月	2019.08
労務調整係数	1.000-00000　0.0　0

単　32号	敷砂利		単位	ｍ２	単位数量	420	単価	

名称・規格	条件	単位	数量	単価	金額	摘要
基礎砕石	17.5cmを超え20.0cm以下,再生ｸﾗｯｼｬﾗﾝ 40～0,機械費,労務費のみ	m2	420			
積込(ﾙｰｽﾞ)	土砂,土量50,000m3未満	m3	50			
土砂等運搬	標準,ﾊﾞｯｸﾎｳ山積0.8m3(平積0.6m3),土砂(岩塊･玉石混り土含む),無し,5.5km以下	m3	50			
合計						
単価						円／ｍ２

２次単価表

単価使用年月	2019.08
歩掛適用年月	2019.08
労務調整係数	1.000-00000　0.0　0

単　33号	ﾎﾟﾝﾌﾟ設置･撤去		単位	箇所	単位数量	1	単価	

名称・規格	条件	単位	数量	単価	金額	摘要
土木一般世話役		人				
特殊作業員		人				
普通作業員		人				
ﾊﾞｯｸﾎｳ運転		日	0.5			単　37号
諸雑費(まるめ)		式	1			
合計						
単価						円／箇所

２次単価表

単価使用年月	2019.08
歩掛適用年月	2019.08
労務調整係数	1.000-00000　0.0　0

単　34号	ポンプ運転	40以上120(m3/h)未満,作業時排水	単位	日	単位数量	1	単価	

名称・規格	条件	単位	数量	単価	金額	摘要
特殊作業員		人				
工事用水中ポンプ運転	40以上120(m3/h)未満,作業時排水	日	1			単　38号
発動発電機運転	40以上120(m3/h)未満,作業時排水	日	1			単　39号
諸雑費(率+まるめ)		式	1			
合計						
単価						円／日

２次単価表

単価使用年月	2019.08
歩掛適用年月	2019.08
労務調整係数	1.000-00000　0.0　0

単　35号	交通誘導警備員B		単位	人日	単位数量	1	単価	
名称・規格		条件	単位	数量	単価	金額	摘要	
交通誘導警備員B			人					
合計								
単価							円／人日	

２次単価表

単価使用年月	2019.08
歩掛適用年月	2019.08
労務調整係数	1.000-00000　0.0　0

単　36号	土質等試験費(一式入力)		単位	式	単位数量	1	単価	
名称・規格		条件	単位	数量	単価	金額	摘要	
土質等試験費			式	1				
合計								

3次単価表

単価使用年月	2019.08
歩掛適用年月	2019.08
労務調整係数	1.000-00000　0.0　0

単　37号	ﾊﾞｯｸﾎｳ運転		単位	日	単位数量	1	単価	

名称・規格	条件	単位	数量	単価	金額	摘要
運転手(特殊)		人				
軽油 1.2号		L	69			
ﾊﾞｯｸﾎｳ(ｸﾛｰﾗ)[標準･ｸﾚｰﾝ機能付き] 山積0.8m3(平積0.6m3)2.9t吊		日	1.16			
諸雑費(まるめ)		式	1			
合計						
単価						円／日

3次単価表

単価使用年月	2019.08
歩掛適用年月	2019.08
労務調整係数	1.000-00000　0.0　0

単　38号	工事用水中ポンプ運転	40以上120(m3/h)未満,作業時排水	単位	日	単位数量	1	単価	

名称・規格	条件	単位	数量	単価	金額	摘要
工事用水中ﾓｰﾀﾎﾟﾝﾌﾟ[普通型] 潜水ﾎﾟﾝﾌﾟ　口径200mm 全揚程10m		日	1.2			
諸雑費(まるめ)		式	1			
合計						
単価						円／日

3次単価表

単価使用年月	2019.08
歩掛適用年月	2019.08
労務調整係数	1.000-00000　0.0　0

単　39号	発動発電機運転	40以上120(m3/h)未満,作業時排水	単位	日	単位数量	1	単価	

名称・規格	条件	単位	数量	単価	金額	摘要
軽油 1.2号		L	38			
発動発電機[ﾃﾞｨｰｾﾞﾙｴﾝｼﾞﾝ駆動] 35kVA		日	1.2			
諸雑費(まるめ)		式	1			
合計						
単価						円／日

機労材集計リスト（機械）

工事名	Ｒ１阿土　福井川　阿南・福井　河川改修工事（３）					
単価コード	名　称	規　格	単位	数量	金額	摘要
L001005006	ﾌﾞﾙﾄﾞｰｻﾞ[湿地]	7t級	日	3.118	22,572	
L001010004	ﾊﾞｯｸﾎｳ(ｸﾛｰﾗ)[標準･ｸﾚｰﾝ機能付き]	山積0.8m3(平積0.6m3)2.9t吊	日	33.772	374,672	
L001010007	ﾊﾞｯｸﾎｳ(ｸﾛｰﾗ)[標準]	山積0.8m3(平積0.6m3)	日	5.022	50,221	
L001071001	振動ﾛｰﾗ(土工用)ﾌﾗｯﾄ･ｼﾝｸﾞﾙﾄﾞﾗﾑ型	運転質量11～12t	日	1.051	12,076	
L001100007	工事用水中ﾓｰﾀﾎﾟﾝﾌﾟ[普通型]	潜水ﾎﾟﾝﾌﾟ　口径200mm 全揚程10m	日	36	18,576	
L001110009	発動発電機[ﾃﾞｨｰｾﾞﾙｴﾝｼﾞﾝ駆動]	35kVA	日	36	82,800	
L001130006	ﾗﾌﾃﾚｰﾝｸﾚｰﾝ[油圧伸縮ｼﾞﾌﾞ型]	25t吊	日	3.052	130,578	
L001180001	ﾀﾝﾊﾟ及びﾗﾝﾏ	質量 60～80kg	日	2.882	1,824	
M000101012	ﾌﾞﾙﾄﾞｰｻﾞ[普通･排出ｶﾞｽ対策型(1次基準)]	15t級	供用日	0.599	11,807	
M000202016	ﾊﾞｯｸﾎｳ(ｸﾛｰﾗ)[標準]	排ｶﾞｽ型(第2次) 山積0.45m3	供用日	3.114	33,620	
M000202019	ﾊﾞｯｸﾎｳ(ｸﾛｰﾗ)[標準]	排ｶﾞｽ型(第2次) 山積0.8m3	供用日	5.476	101,312	
M000202028	ﾊﾞｯｸﾎｳ(ｸﾛｰﾗ)[標準]	排ｶﾞｽ型(第1次) 山積0.45m3	供用日	1.1	10,997	
M000202090	ﾊﾞｯｸﾎｳ(ｸﾛｰﾗ型)[標準型･超低騒音型]	排出ｶﾞｽ対策型(第3次基準値) 山積0.8m3	供用日	13.234	281,774	
M000291001	掴み装置	最大把持外径(開口幅) 0.7m級	供用日	3.1	6,539	
M000301005	ﾀﾞﾝﾌﾟﾄﾗｯｸ[ｵﾝﾛｰﾄﾞ･ﾃﾞｨｰｾﾞﾙ]	10t積級	供用日	55.656	1,136,982	
M000302008	ﾄﾗｯｸ[普通型]	11t積	供用日	3.093	43,911	
	合計額				2,320,261	

見積単価一覧表

工事名	R1阿土　福井川　阿南・福井　河川改修工事(3)			
名称	規格	単位	単価	備考
処分費	伐竹	t	21,000	L=3.0km
処分費	伐根	t	29,000	L=3.0km
処分費	土砂	m3	1,400	L=13.9km
杉丸太(県産材)	2.3m×9cm、丸棒加工材、防腐処理加工	本	3,590	
杉丸太(県産材)	2.4m×12cm、丸棒加工材、防腐処理加工	本	5,390	

技術管理費積上げ項目一覧表

工事名	R1阿土　福井川　阿南・福井　河川改修工事(3)				
積上げ項目	土質試験費				
番号	項目	規格仕様	単位	数量	備考
1	溶出液作成料(前処理費)	溶出	検体	1	
2	カドミウム	溶出	検体	1	
3	全シアン	溶出	検体	1	
4	有機リン	溶出	検体	1	
5	鉛	溶出	検体	1	
6	六価クロム	溶出	検体	1	
7	ヒ素	含有	検体	1	含有量試験
8	総水銀	溶出	検体	1	
9	アルキル水銀	溶出	検体	1	
10	PCB	溶出	検体	1	
11	銅	含有	検体	1	含有量試験
12	チウラム	溶出	検体	1	
13	シマジン	溶出	検体	1	
14	チオベンカルブ	溶出	検体	1	
15	セレン	溶出	検体	1	
16	フッ素	溶出	検体	1	
17	ホウ素	溶出	検体	1	
18	1.4-ジオキサン	溶出	検体	1	
19	溶出液作成料	溶出	検体	1	
20	クロロエチレン	溶出	検体	1	
21	ジクロロメタン	溶出	検体	1	
22	四塩化炭素	溶出	検体	1	
23	1,2-ジクロロエタン	溶出	検体	1	
24	1,1-ジクロロエチレン	溶出	検体	1	
25	シス-1,2-ジクロロエチレン	溶出	検体	1	
26	1,1,1-トリクロロエタン	溶出	検体	1	
27	1,1,2-トリクロロエタン	溶出	検体	1	
28	トリクロロエチレン	溶出	検体	1	
29	テトラクロロエチレン	溶出	検体	1	
30	1,3-ジクロロプロペン	溶出	検体	1	
31	ベンゼン	溶出	検体	1	

河川（ﾚﾍﾞﾙ0）築堤・護岸（ﾚﾍﾞﾙ1）

数量総括表							
工種 (ﾚﾍﾞﾙ2)	種別 (ﾚﾍﾞﾙ3)	細別 (ﾚﾍﾞﾙ4)	規格 (ﾚﾍﾞﾙ5)	単位	数量	備考	
						左岸	右岸
河川土工							
	盛土工	流用土盛土		m^3	530		530
	掘削工	土砂		m^3	1,300		1,330
	整形仕上げ工	法面整形(切土部)		m^2	0		0
		法面整形(盛土部)		m^2	130		130
	作業土工	床掘り	土砂	m^3	320		320
		埋戻し(C)		m^3	0		0
		埋戻し(D)		m^3	70		70
		基面整正		m^2	350		350
	残土処理			m^3	980		1330+320-590-80
法覆護岸工							
	環境護岸ﾌﾞﾛｯｸ工	基礎ｺﾝｸﾘｰﾄ		m	54		54
		階段ﾌﾞﾛｯｸ積		m^2	275		275
	植生工	植生シート工		m^2	130		130
	取合護岸工	根固めﾌﾞﾛｯｸ		個	70		70
根固め工							
	沈床工	木工沈床	3層建て	m^2	216		216

河川（ﾚﾍﾞﾙ0）築堤・護岸（ﾚﾍﾞﾙ1）

数量総括表							
工種 (ﾚﾍﾞﾙ2)	種別 (ﾚﾍﾞﾙ3)	細別 (ﾚﾍﾞﾙ4)	規格 (ﾚﾍﾞﾙ5)	単位	数量	備考	
						左岸	右岸
構造物撤去工							
	かご撤去工	じゃかご撤去	t=60ｃｍ	m^3	220		221
仮設工							
	水替工	ﾎﾟﾝﾌﾟ排水		日	30		30
	整地工	整地	伐竹・伐根	m2	1,340		1,339
	工事用道路工	工事用道路盛土		m3	230		230
		敷砂利		m2	420		420

土　工　集　計

細　　別	規　　格	記号	計　　算　　式	単位	小　　計	合　　計
盛　　土　　工	流用土盛土			m^3		531
掘　　削　　工	土　砂			m^3		1,330
整 形 仕 上 げ 工	法面整形(切土部)			m^2		0
	法面整形(盛土部)			m^2		129
作　業　土　工	床掘り（土砂）			m^3		324
	埋戻し(C)			m^3		0
	埋戻し(D)			m^3		70
	基面整正			m^2		354

護 岸 基 礎 工 （右岸）

細　　別	規　　格	記号	計　　算　　式	単位	小　　計	合　　計
基礎ｺﾝｸﾘｰﾄ				m		54.0
			延長1.0m当り数量			54m当り
コンクリート	σck=18N/mm^2		0.85×0.20	m^3	0.170	9.18
型　　枠	小型構造物		0.20×2	m^2	0.40	21.6
基礎砕石	RC-40～0 t=100			m^2	0.85	45.9
目　地　材	ｴﾗｽﾀｲﾄ t=10		0.170/10	m^2	0.02	1.08

基礎コンクリート

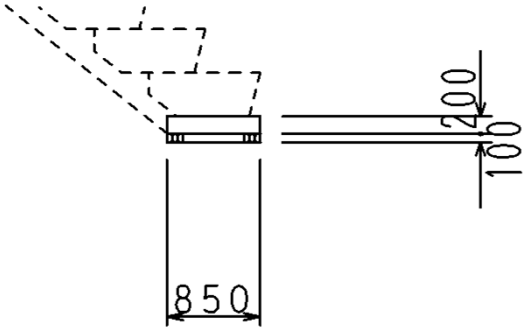

法 覆 護 岸 工 （右岸）

細　　別	規　　格	記号	計　　算　　式	単位	小　　計	合　　計
環境護岸ﾌﾞﾛｯｸ工	階段ﾌﾞﾛｯｸ積			m		55.0
				m^2		275
			延長1.0m当り数量			55m当り
環境護岸ﾌﾞﾛｯｸ	2000×1000×500			個	5.0	275
吸出し防止材	t=10mm			m^2	8.30	456.5
中　詰　石	φ50～150内外			m^3	1.68	92.4
中　詰　石	φ200内外			m^3	1.12	61.6
胴　込　石				m^3	0.45	24.75
裏　込　材	RC-40～0			m^3	1.43	78.65

法 覆 護 岸 工 （右岸）

細　　別	規　　格	記号	計　　算　　式	単位	小　　計	合　　計
植　　生　　工	植生シート工		130.0	m^2		130
根固めﾌﾞﾛｯｸ			70	個		70

根　固　め　工（右岸）

細　　別	規　　格	記号	計　　算　　式	単位	小　　計	合　　計
沈　　床　　工	木工沈床		2ｋ/575～2ｋ/625			
	３層建て		54.122	m	54	
			54×4.0	m^2		216
			20.0m^2当り			40m2当り
方　格　材			末口12ｃｍ以上　長さ2.4m	本	48.0	96
敷　成　材			末口9ｃｍ以上　長さ2.3m	本	35.0	70
鉄　　筋			Ｄ16ｍｍ　Ｌ＝0.97m	本	12.0	24
鉄　　筋			Ｄ16ｍｍ　Ｌ＝0.85m	本	8.0	16
鉄　　線			亜鉛引き　＃12	kg	5.0	10
玉　　石			径20ｃｍ内外	m^3	5.6	11
沈　　石			30kg以上	m^3	2.4	5
土　　嚢			化学繊維、よし混じり土	袋	100.0	200

構造物取壊し

細別	規格	記号	計算式	単位	小計	合計
じゃかご撤去	t=60ｃｍ		土積計算書より	m^3		221
			369×0.6			

仮　設　工（右岸）						
細　別	規　格	記号	計　算　式	単位	小　計	合　計
水　替　工	ﾎﾟﾝﾌﾟ排水		40m3/h~120m3/h、作業時排水	日		30.0
整　地　工	整地		土積計算書より			
	（伐竹・伐根）		1339.4	m2		1339
	処分費		竹（前回実績より想定）	t		27
			竹根（前回実績より想定）	t		15
工事用道路工						
	工事用道路盛土		土積計算書より	m3		230
	敷砂利		土積計算書より	m2		420
			420×0.1=42m3			

河川土工　　(右岸)

土　積　計　算　書

測　点	点間距離	平均距離	盛土								
			断面積	平　均	数　量	断面積	平　均	数　量	断面積	平　均	数　量
2 k　/　575			9.7								
2 k　/　600	26.343m	26.343m	7.1	8.40	221.3						
2 k　/　625	30.468m	30.468m	13.2	10.15	309.3						
計	56.811m	56.811m			530.6m3						

河川土工　　(右岸)

土　積　計　算　書

測　点	点間距離	平均距離	掘削（土砂）								
			断面積	平　均	数　量	断面積	平　均	数　量	断面積	平　均	数　量
2 k　/　575			15.3								
2 k　/　600	26.343m	26.343m	22.9	19.10	503.2						
2 k　/　625	30.468m	30.468m	31.4	27.15	827.2						
計	56.811m	56.811m			1330.4m3						

河川土工　　(右岸)

土　積　計　算　書

測　点	点間距離	平均距離	法面整形（切土部）			法面整形（盛土部）					
			断面積	平　均	数　量	断面積	平　均	数　量	断面積	平　均	数　量
2 k　/　575			0			2.2					
2 k　/　600	25.974m	25.974m	0	0.00	0.0	2.3	2.25	58.4			
2 k　/　625	30.041m	30.041m	0	0.00	0.0	2.4	2.35	70.6			
計	56.015m	56.015m			0.0m2			129.0m2			

作業土工　　（右岸）

土　積　計　算　書

測　点	点間距離	平均距離	床掘（土砂）			埋戻（C）			埋戻（D）		
			断面積	平　均	数　量	断面積	平　均	数　量	断面積	平　均	数　量
2 k　/　575			6.0			0.0			1.3		
2 k　/　600	25.096m	25.096m	6.0	6.00	150.6	0.0	0.00	0.0	1.3	1.30	32.6
2 k　/　625	29.026m	29.026m	6.0	6.00	174.2	0.0	0.00	0.0	1.3	1.30	37.7
計	54.122m	54.122m			324.8m3			0.0m3			70.3m3

作業土工　　(右岸)

土　積　計　算　書

測　点	点間距離	平均距離	基面整正								
			断面積	平　均	数　量	断面積	平　均	数　量	断面積	平　均	数　量
2 k　/　575			5.7								
2 k　/　600	25.096m	25.096m	6.8	6.25	156.9						
2 k　/　625	29.026m	29.026m	6.8	6.80	197.4						
計	54.122m	54.122m			354.3m2						

植生工　　(右岸)

土　積　計　算　書

測　点	点間距離	平均距離	植生シート工（川裏）								
			断面積	平　均	数　量	断面積	平　均	数　量	断面積	平　均	数　量
2 k　/　575			2.2								
2 k　/　600	26.159m	26.159m	2.3	2.25	58.9						
2 k　/　625	30.255m	30.255m	2.4	2.35	71.1						
計	56.414m	56.414m			130.0m2						

かご撤去工　　(右岸)

土　積　計　算　書

測　点	点間距離	平均距離	じゃかご撤去（t=60cm）								
			断面積	平　均	数　量	断面積	平　均	数　量	断面積	平　均	数　量
2k　/　575			6.8								
2k　/　600	26.343m	26.343m	5.8	6.30	166.0						
2k　/　625	30.468m	30.468m	7.5	6.65	202.6						
計	56.811m	56.811m			368.6m2						

伐竹・伐根工　　(右岸)

土　積　計　算　書

測　点	点間距離	平均距離	伐竹・伐根工								
			断面積	平　均	数　量	断面積	平　均	数　量	断面積	平　均	数　量
2 k　/　575			19.1								
2 k　/　600	26.343m	26.343m	24.3	21.70	571.6						
2 k　/　625	30.468m	30.468m	26.1	25.20	767.8						
計	56.811m	56.811m			1339.4m2						

仮設工　　(右岸)

土　積　計　算　書

測　点	点間距離	平均距離	工事用道路敷砂利			工事用道路盛土					
			断面幅	平　均	数　量	断面積	平　均	数　量	断面積	平　均	数　量
2 k　/　625			4.10			0.00					
2 k　/　650	25.000m	25.000m	4.10	4.10	102.5	0.37	0.19	4.8			
2 k　/　675	25.000m	25.000m	4.10	4.10	102.5	1.05	0.71	17.8			
2 k　/　700	25.000m	25.000m	4.10	4.10	102.5	3.27	2.16	54.0			
2 k　/　725	27.000m	27.000m	4.10	4.10	110.7	8.26	5.77	155.8			
計	102.000m	102.000m			418.2m2			232.4m3			

土工フロー図

切土作業 土質種別	種別	土量	内訳	変化率 L	ルーズ 土量	変化率 C	締固め 土量	フロー	盛土作業 土質種別	ルーズ 土量	締固め 土量	地山換算 土量
掘削	土砂	1,330	1,330	1.2		0.9	1,197	590	盛土		531	590
								740	残土処理 L=15.5			980
								240				
床堀	土砂	320	320					80	埋戻		70	78
工事用道路	土砂	260	260					260	小勝→現場 L=5.5km以内		230	256
	砕石	50	50					50	小勝→現場 L=5.5km以内		42	47
合計		1,960	1,960				1,197			0	873	1,950